GEFRAN

PA1
直线位移传感器

主要特征：

- PA1 传感器结构紧凑，是各种小型装置小位移测量的理想选择。
- 接头采用裕度设计，配合 M4 螺纹连接，测量更灵活。
- 超出理论电气行程后无电气信号变化，安装更简单。
- PA1 传感器是各种小型机械装置、阀门、试验工具和台架的理想配套产品。

技术数据

有效电气行程（C.E.U）	25/50/75/100/125/150
独立线性（C.E.U 范围之内）	见表格
位移速率	≤5m/s
位移力	≤1.2N
振动	5-2000Hz，Amax=0.75mm,amax=20g
冲击	50g，11ms
电阻公差	±20%
推荐指针电流	<0.1μA
最大指针电流	10mA
最大应用电压	见表格
电气绝缘	>100M 欧姆（在 500V=，1bar,2s）
绝缘能力	<100μA（在 500V=，50Hz,1bar,2s）
损耗-40℃（在 120℃时为 0W）	见表格
电阻温度系数	-200±200ppm/℃
输出电压的实际温度系数	<1.5ppm/℃
工作温度范围	-30…+100℃
储存温度范围	-50…+120℃
外壳材料	电镀铝尼龙 66GV40
杆的材料	不锈钢 AISI 303
装备	托架

尺寸图

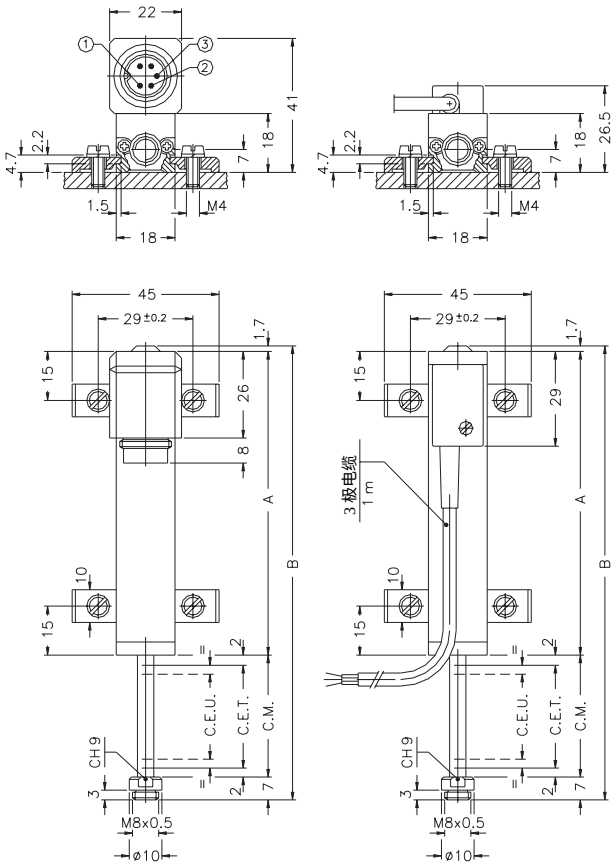

江门市利德电子有限公司
广东省江门市五邑碧桂园翠山聆水二街68号　邮编：(zip)529000
电话：+ 86 750 3289680　3289698　传真：+ 86 750 3289699
http：//www.leadersensors.com　E-mail：leader@leadersensors.com

机械/电气数据

型号		25	50	75	100	125	150
有效电气行程+3/-0 (C.E.U.)	mm	25	50	75	100	125	150
理论电气行程 (C.E.T.)±1	mm	C.E.U+1					
电阻(C.E.T)	KΩ	1	5	5	5	5	5
独立线性(C.E.U.范围内)	±%	0.2	0.1	0.1	0.1	0.05	0.05
40°C时的功耗（在 120°C时为 0W)	W	0.6	1.2	1.8	2.5	3	3.6
最大应用电压	V	25	60				
机械行程 (C.M.)	mm	C.E.U+5					
壳体长度 (A)	mm	C.E.U+49.5					
总长度 (B)	mm	113.2	163.2	213.2	263.2	313.2	363.2

电气连接

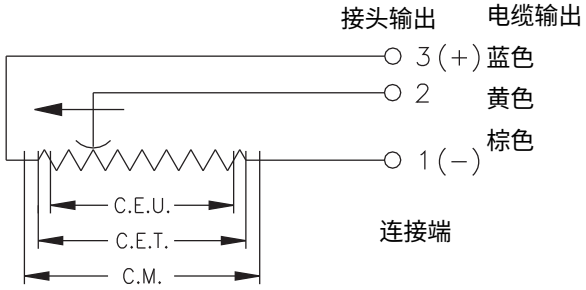

联轴节

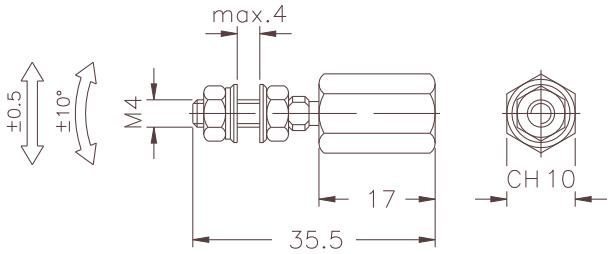

附件

标准配件

PA1 安装套件： 4 个支架，M4x10 螺钉，弹簧垫圈	PKIT005
联轴器	PKIT020

选购 配件

5 针轴向 PCB 母接头 (DIN43322)，IP40 ø4 - ø6 mm 电缆夹	CON011
5 针轴向 PCB 母接头 (DIN43322)，IP65 PG7 ø4 - ø6 mm 电缆夹	CON012
5 针直角径向 PCB 母接头 (DIN43322)，IP40 ø4 - ø6 mm 电缆夹	CON013

订货代码

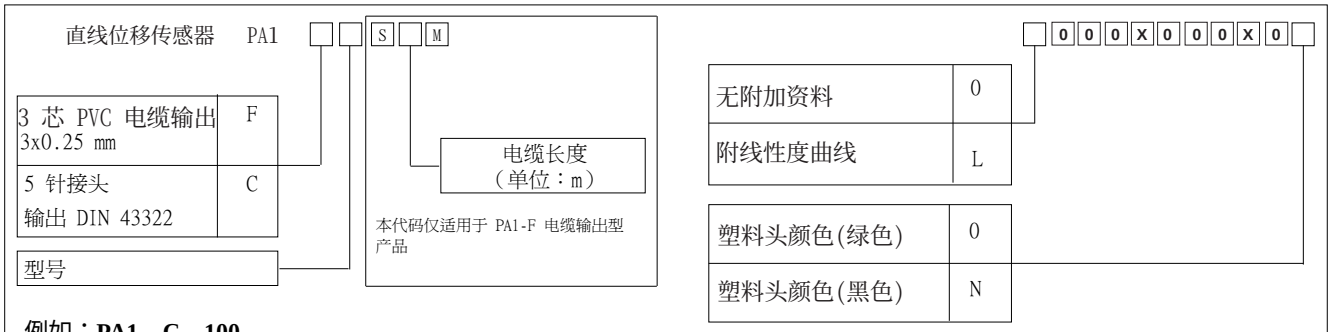

例如：**PA1 – C – 100**

位移传感器，型号：PA1，5 极接头输出，有效的电气行程：100mm。